RESPO KASTENANHÄNGER 3500P552T225 HOCHLADER ZUBEHÖR (6348)

0,00 €

Der feuerverzinkte (HDG) Schweißrahmen bietet höchste Stabilität und Langlebigkeit. Leichte, aber robuste Aluminiumwände sowie vordere und hintere Klappe sorgen für Sicherheit. Die doppelte Torsionsfederung gewährleistet zuverlässige Stabilität, auch unter schwierigen Bedingungen. Die wasserfeste Sperrholz-Bodenplatte ist rutschfest beschichtet. Alle Seiten, einschließlich der Eckpfosten, sind leicht zu öffnen und zu entfernen, was macht das Laden einfach.

Artikelnummer: 61481
Kategorien: Auto- und Baumaschinentransporter

BESCHREIBUNG

RESPO Anhänger – Qualität und Innovation aus Nordeuropa

Die **MS Solutions GmbH** mit ihrer Sparte www.nutzfahrzeuge.austria.at bietet Ihnen in Zusammenarbeit mit RESPO hochwertige Transportlösungen für eine Vielzahl von Einsatzbereichen an. RESPO, einer der führenden Anhängerhersteller Nordeuropas, steht für robuste Bauweise, innovative Technik und höchste Qualitätsstandards. Egal, ob Kastenanhänger, Autotransporter, Baumaschinentransporter oder spezielle Transportlösungen – RESPO Anhänger sind auf Langlebigkeit und Sicherheit ausgelegt.

Vertrauen Sie auf die Kompetenz der **MS Solutions GmbH** und RESPO für einen sicheren und komfortablen Transport, der Ihren professionellen wie privaten Ansprüchen gerecht wird.

Entdecken Sie jetzt unsere RESPO Anhänger – perfekt für den vielseitigen Einsatz!

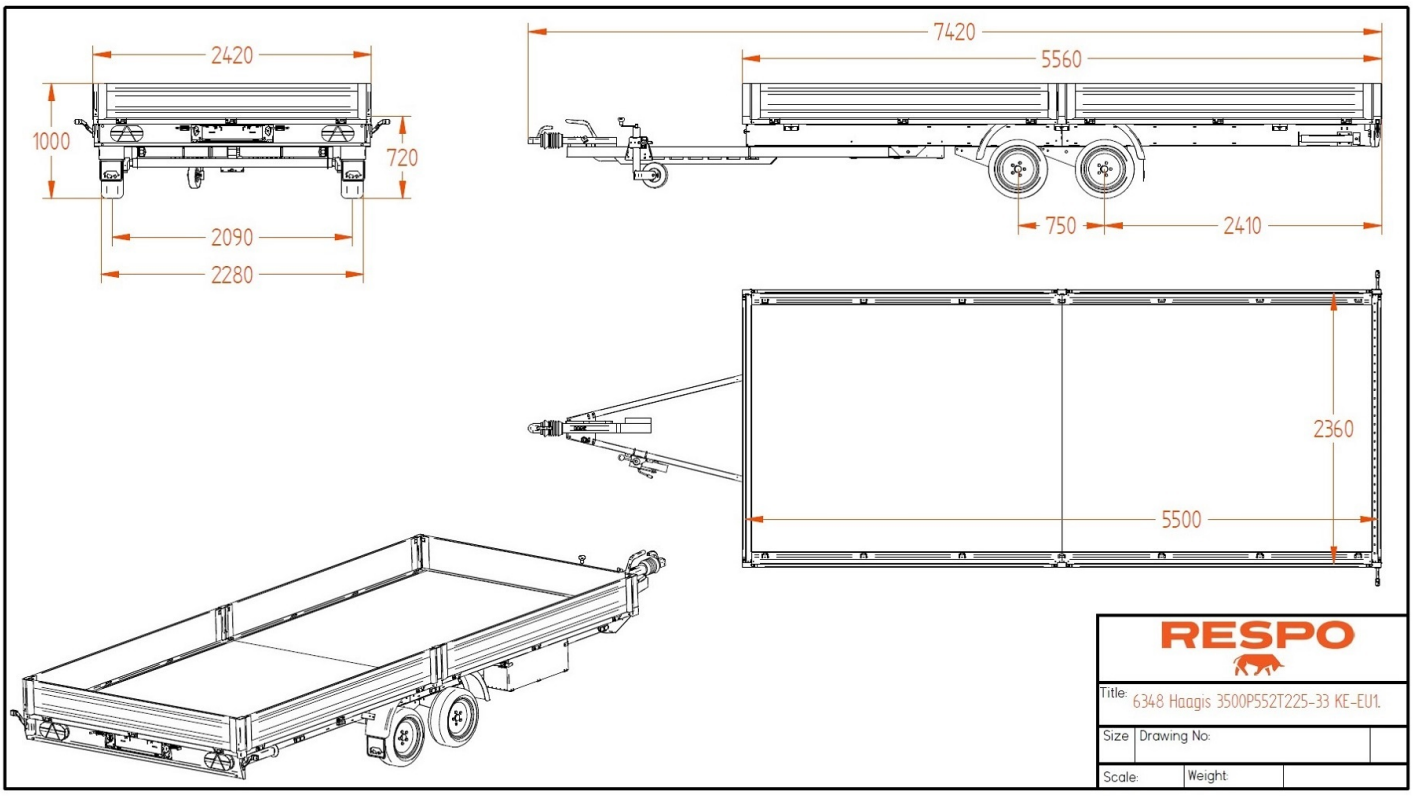

Respo Kastenanhänger 3500P552T225 Hochlader (Zubehör)

Der feuerverzinkte (HDG) Schweißrahmen bietet höchste Stabilität und Langlebigkeit. Leichte, aber robuste Aluminiumwände sowie vordere und hintere Klappe sorgen für Sicherheit. Die doppelte Torsionsfederung gewährleistet zuverlässige Stabilität, auch unter schwierigen Bedingungen. Die wasserfeste Sperrholz-Bodenplatte ist rutschfest beschichtet. Alle Seiten, einschließlich der Eckpfosten, sind leicht zu öffnen und zu entfernen, was macht das Laden einfach.

TECHNISCHE DATEN

- Innenmaße:5.50×2.35 m
- Außenmaße:7.42×2.42 m
- Achsen Typ:2x Torsion
- Rahmen: Rahmen ist feuerverzinkt geschweißt
- Fußboden: Wasserdichtes Sperrholz
- Brutto Gewicht:3500 kg
- Leermasse:997 kg
- Nutzlast:2503 kg
- Bremse: Ja
- Elektrik:13 polig

- Reifen:195/50R13C

STANDARDAUSSTATTUNG

- Stützrad + Klemme, Vollrad
- Wasserdichte LED-Frontleuchten
- Wasserdichte LED-Rückleuchten Marker
- Wasserdichte LED-Rückleuchten
- Abnehmbare Frontklappe
- Abnehmbare Heckklappe
- Abnehmbare Seiten
- Abnehmbare Seitenpfosten
- Aluminiumrampe 2,4 × 0,30 m
- Zurr-Ösen 12-tlg
- Bodenstütze hinten 2 Stück
- Kotflügel aus Kunststoff
- Räder mit M + S-Reifen
- Werkzeugkasten