# RESPO KASTENANHÄNGER 750M351L186 (9493)

**0,00 €**

Extrem starker und haltbarer geschweißter Stahlrahmen. Tragbretter und Kotflügel bestehen aus hochwertigem, mit Magnelis® beschichtetem Blech, das dreimal so korrosionsbeständig ist wie normales HDG. Hervorragendes Handling und Langlebigkeit wird durch 4 Blattfedern, Stoßdämpfer, wasserdichte Radnaben. Man kann das am besten als benutzerfreundlicher Trailer von höherer Qualität beschreiben.

---

**Artikelnummer:** 41416
**Kategorien:** Kastenanhänger

## BESCHREIBUNG

### RESPO Anhänger – Qualität und Innovation aus Nordeuropa

Die **MS Solutions GmbH** mit ihrer Sparte www.nutzfahrzeuge.austria.at bietet Ihnen in Zusammenarbeit mit RESPO hochwertige Transportlösungen für eine Vielzahl von Einsatzbereichen an. RESPO, einer der führenden Anhängerhersteller Nordeuropas, steht für robuste Bauweise, innovative Technik und höchste Qualitätsstandards. Egal, ob Kastenanhänger, Autotransporter, Baumaschinentransporter oder spezielle Transportlösungen – RESPO Anhänger sind auf Langlebigkeit und Sicherheit ausgelegt.

Vertrauen Sie auf die Kompetenz der **MS Solutions GmbH** und RESPO für einen sicheren und komfortablen Transport, der Ihren professionellen wie privaten Ansprüchen gerecht wird.

**Entdecken Sie jetzt unsere RESPO Anhänger – perfekt für den vielseitigen Einsatz!**

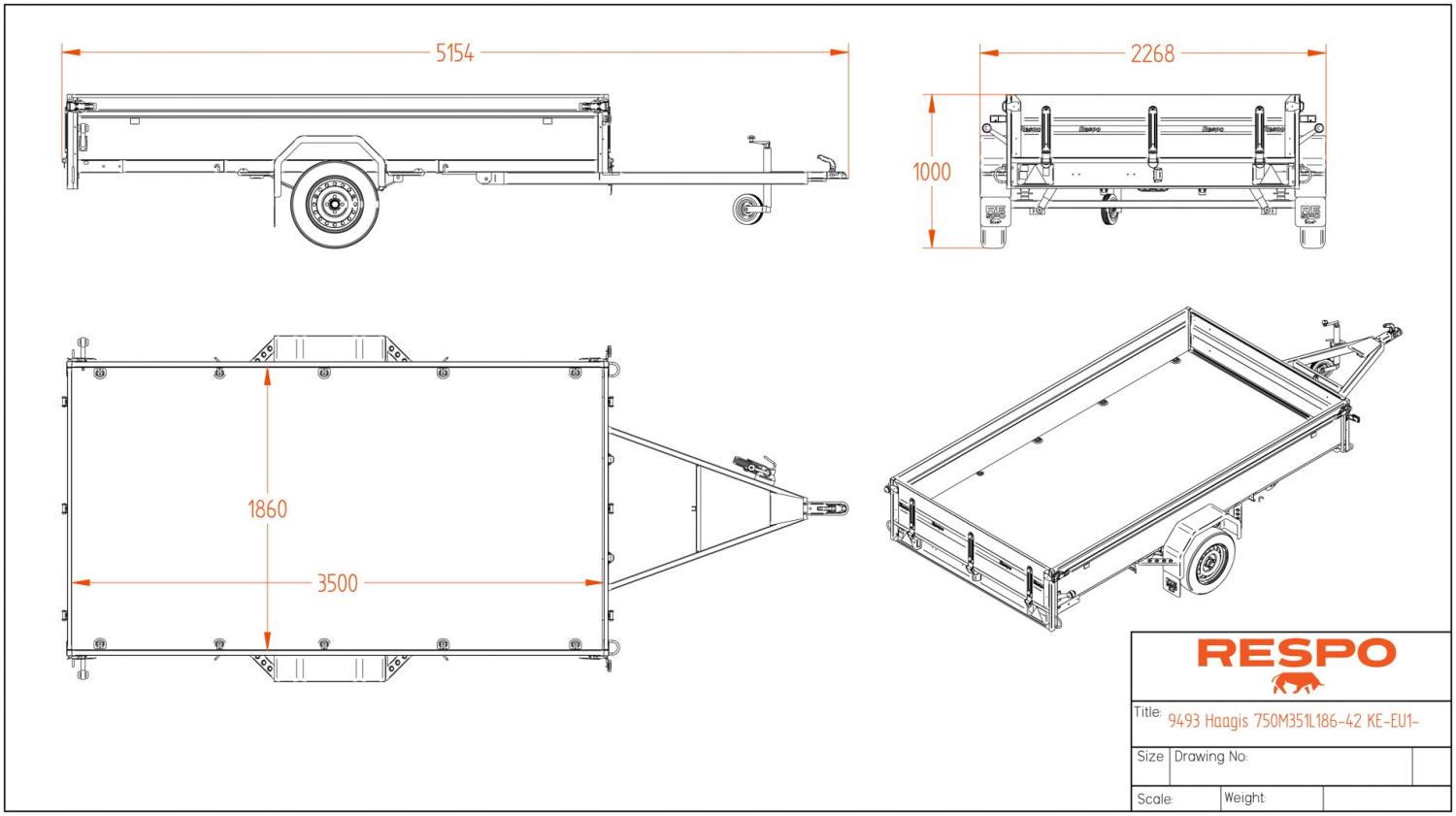

**Respo Kastenanhänger 750M351L186**

Extrem starker und haltbarer geschweißter Stahlrahmen. Tragbretter und Kotflügel bestehen aus hochwertigem, mit Magnelis® beschichtetem Blech, das dreimal so korrosionsbeständig ist wie normales HDG. Hervorragendes Handling und Langlebigkeit wird durch 4 Blattfedern, Stoßdämpfer, wasserdichte Radnaben. Man kann das am besten als benutzerfreundlicher Trailer von höherer Qualität beschreiben.

https://www.youtube.com/watch?v=rGBFfbZsj3M&t=4s

## TECHNISCHE DATEN

- Innenmaße:3.50×1.86 m
- Außenmaße:5.16×2.27 m
- Gesamthöhe:0.96 m
- Achsen Typ: Blattfeder
- Rahmen:Rahmen ist feuerverzinkt geschweißt
- Fußboden:Wasserdichtes Sperrholz
- Brutto Gewicht:750 kg
- Leermasse:366 kg

- Nutzlast:384 kg
- Kippbar: Ja
- Elektrik:13 polig
- Reifen:155R13A

## STANDARDAUSSTATTUNG

- Stützrad + Klemme, Vollrad
- Wasserdichte LED-Frontleuchten
- Wasserdichte LED-Rückleuchten Marker
- Abnehmbare Frontklappe
- Abnehmbare Heckklappe
- Verstärkte Heckklappe
- Zurr-Ösen 8-tlg
- Vollmetallstufe auf Kotflügeln
- Seitliche Schritte
- Räder mit M + S-Reifen
- Blattfederachse 1350kg
- Naben mit Tragfähigkeit 2 x 675kg