RESPO KOFFERANHÄNGER 1500F401L199 (9502)

0,00 €

Ein äußerst langlebiger und wetterfester Transporteranhänger mit einem schlanken und aerodynamischen Design zur Minimierung des Windwiderstands. Die Wände werden aus 25 mm Sandwichelementen hergestellt. Hergestellt aus Magnelis®-beschichtetem Blech, das dreimal so korrosionsbeständig ist wie normales HDG-Blech. Hochwertige Blattfederachsen, wasserdichte Radnaben, ausgewuchtete Räder und Stoßdämpfer garantieren ein reibungsloses Handling und eine lange Lebensdauer.

Artikelnummer: 98741
Kategorien: Kofferanhänger

VARIATIONEN

Bild	Artikelnummer	Preis	Stock Status	Stock Quantity	Beschreibung	Version
	98741-01	0,00 €	Verfügbar bei Nachbestellung			Respo Kofferanhänger 1500F401L199/nach oben (9502)

Bild	Artikelnummer	Preis	Stock Status	Stock Quantity	Beschreibung	Version
	98741-02	0,00 €	Verfügbar bei Nachbestellung			Respo Kofferanhänger 1500F401L199/Rampe (11115)
	98741-03	0,00 €	Verfügbar bei Nachbestellung			Respo Kofferanhänger 1500F401L199/Doppeltür (12225)

BESCHREIBUNG

RESPO Anhänger – Qualität und Innovation aus Nordeuropa

Die **MS Solutions GmbH** mit ihrer Sparte www.nutzfahrzeuge.austria.at bietet Ihnen in Zusammenarbeit mit RESPO hochwertige Transportlösungen für eine Vielzahl von Einsatzbereichen an. RESPO, einer der führenden Anhängerhersteller Nordeuropas, steht für robuste Bauweise, innovative Technik und höchste Qualitätsstandards. Egal, ob Kastenanhänger, Autotransporter, Baumaschinentransporter oder spezielle Transportlösungen – RESPO Anhänger sind auf Langlebigkeit und Sicherheit ausgelegt.

Vertrauen Sie auf die Kompetenz der **MS Solutions GmbH** und RESPO für einen sicheren und komfortablen Transport, der Ihren professionellen wie privaten Ansprüchen gerecht wird.

Entdecken Sie jetzt unsere RESPO Anhänger – perfekt für den vielseitigen Einsatz!

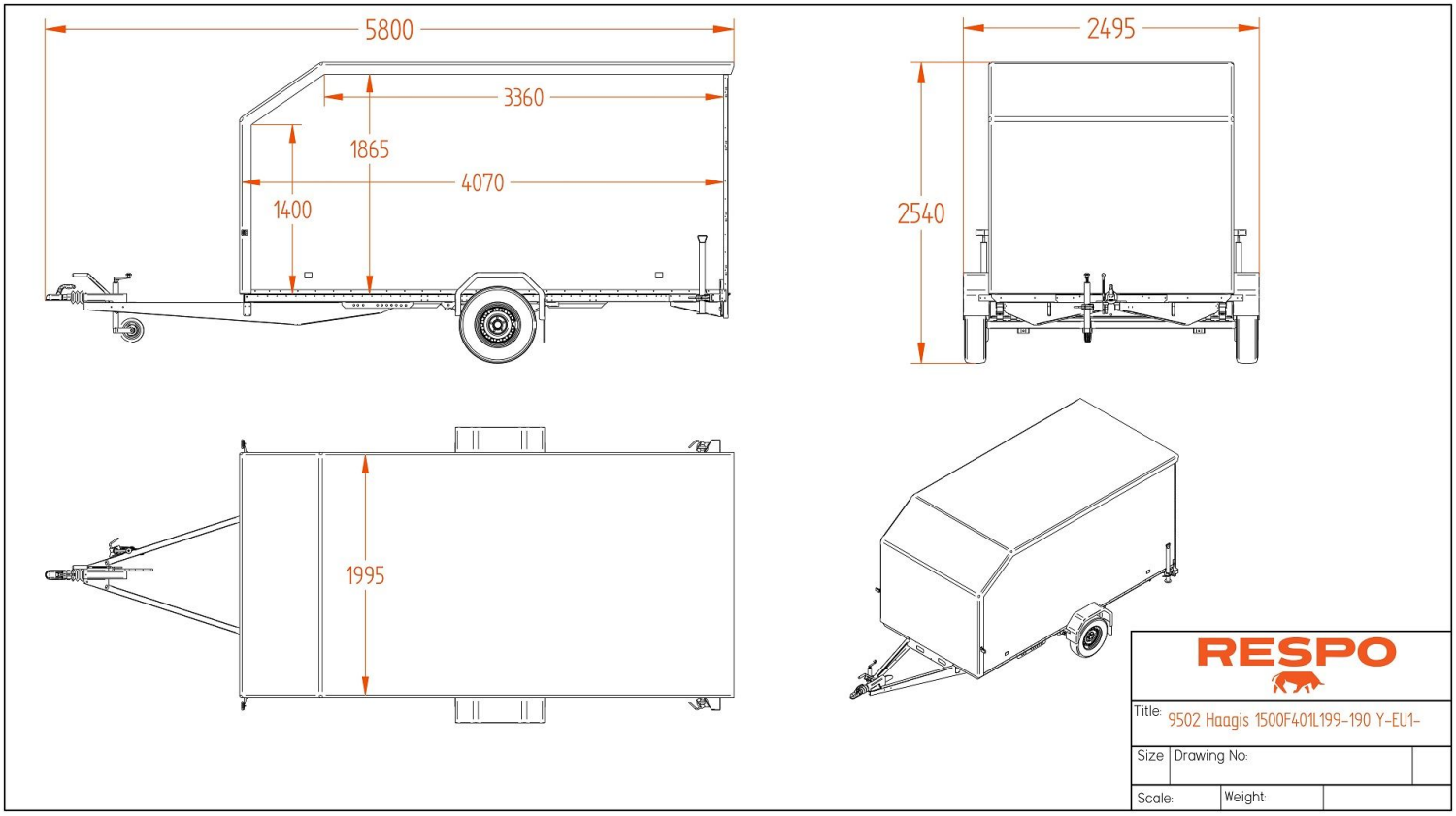

Respo Kofferanhänger 1500F401L199

Ein äußerst langlebiger und wetterfester Transporteranhänger mit einem schlanken und aerodynamischen Design zur Minimierung des Windwiderstands. Die Wände werden aus 25 mm Sandwichelementen hergestellt. Hergestellt aus Magnelis®-beschichtetem Blech, das dreimal so korrosionsbeständig ist wie normales HDG-Blech. Hochwertige Blattfederachsen, wasserdichte Radnaben, ausgewuchtete Räder und Stoßdämpfer garantieren ein reibungsloses Handling und eine lange Lebensdauer.

1

RESPO KOFFERANHÄNGER 1500F401L199/NACH OBEN

TECHNISCHE DATEN

- Innenmaße:4.00×1.99 m
- Internes Hoch:1.90 m
- Außenmaße:5.80×2.50 m
- Gesamthöhe:2.54 m
- Achsen Typ: Blattfeder
- Rahmen: Kuumtsink

- Fußboden: Laminiertes wasserfestes Sperrholz
- Brutto Gewicht:1500 kg
- Leermasse:689 kg
- Nutzlast:811 kg
- Bremse:+
- Elektrik:13 polig
- Reifen:185R14C

STANDARDAUSSTATTUNG

- Deichselstützrad aus Vollgummi mit Reifen
- Dach und Vorderwand aus einem Teil
- Wetterfeste Wände aus 25 mm Sandwichplatten
- LED Innenbeleuchtung
- Wasserdichte LED-Frontleuchten
- Wasserdichte LED-Rückleuchten Marker
- Ladegurtschlaufen 8 Stk
- Verstellbare hintere Eckstützen 2 Stk
- Schutzbleche, die einem Metallständer standhalten
- Räder mit M+S-Reifen

RESPO KOFFERANHÄNGER 1500F401L199/RAMPE

TECHNISCHE DATEN

- Innenmaße:4,00 x 1,99 m
- Internes Hoch:1,90 m
- Außenmaße:5,80×2,50 m
- Gesamthöhe:2,54 m
- Achsen Typ:Blattfeder
- Rahmen:Feuerverzinkter Stahl
- Fußboden:Wasserdichtes Sperrholz
- Brutto Gewicht:1500 kg
- Lernmassen:700 kg
- Nutzlast:800 kg
- Bremse:+
- Strom:13 polig
- Reifen:185R14C

STANDARDAUSSTATTUNG

- Stützrad + Klemme, Vollrad
- Vorderseite und Dachoberseite sind aus einem Stück
- Wetterfeste 25 mm Sandwich-Seitenwände
- LED Innenbeleuchtung
- Wasserdichte LED-Frontleuchten
- Wasserdichte LED-Rückleuchten Marker
- Zurr-Ösen 8-tlg
- Bodenstütze hinten 2 Stück
- Vollmetallstufe auf Kotflügeln
- Räder mit M + S-Reifen

RESPO KOFFERANHÄNGER 1500F401L199/DOPPELTÜR

TECHNISCHE DATEN

- Innenmaße:4,00 x 1,99 m
- Internes Hoch:1,90 m
- Außenmaße:5,80×2,50 m
- Gesamthöhe:2,54 m
- Achsen Typ:Blattfeder
- Rahmen: Feuerverzinkter Stahl
- Fußboden: Wasserdichtes Sperrholz
- Brutto Gewicht:1500 kg
- Lermassen:680 kg
- Nutzlast:820 kg
- Bremse:+
- Elekztik:13 polig
- Reifen:185R14C

STANDARDAUSSTATTUNG

- Stützrad + Klemme, Vollrad
- Vorderseite und Dachoberseite sind aus einem Stück
- Wetterfeste 25 mm Sandwich-Seitenwände
- LED Innenbeleuchtung
- Wasserdichte LED-Frontleuchten
- Wasserdichte LED-Rückleuchten Marker

- Zurr-Ösen 8-tlg
- Bodenstütze hinten 2 Stück
- Vollmetallstufe auf Kotflügeln
- Räder mit M + S-Reifen