RESPO KOFFERANHÄNGER 750F351L147 STANDARD

0,00 €

Extrem langlebiger und wetterfester Kofferanhänger, die Wände bestehen aus 25-mm-Sandwichplatten. Die Metallkomponenten bestehen aus Magnelis®-beschichtetem verzinktem Blech, das dreimal korrosionsbeständiger ist als standardmäßiges HDG-beschichtetes Blech. Starke 4-Blatt-Blattfedern, Stoßdämpfer, wasserdichte Naben sorgen für beste Fahreigenschaften und eine lange Lebensdauer.

Artikelnummer: 11933
Kategorien: Kofferanhänger

VARIATIONEN

Bild	Artikelnummer	Preis	Stock Status	Stock Quantity	Beschreibung	Version
	11933-01	0,00 €	Verfügbar bei Nachbestellung			Respo Kofferanhänger 750F351L147 Standard/nach oben (18127)

Bild	Artikelnummer	Preis	Stock Status	Stock Quantity	Beschreibung	Version
	11933-02	0,00 €	Verfügbar bei Nachbestellung			Respo Kofferanhänger 750F351L147 Standard/Rampe (14142)
	11933-03	0,00 €	Verfügbar bei Nachbestellung			Respo Kofferanhänger 750F351L147 Standard/Doppeltür (15831)

BESCHREIBUNG

RESPO Anhänger – Qualität und Innovation aus Nordeuropa

Die **MS Solutions GmbH** mit ihrer Sparte www.nutzfahrzeuge.austria.at bietet Ihnen in Zusammenarbeit mit RESPO hochwertige Transportlösungen für eine Vielzahl von Einsatzbereichen an. RESPO, einer der führenden Anhängerhersteller Nordeuropas, steht für robuste Bauweise, innovative Technik und höchste Qualitätsstandards. Egal, ob Kastenanhänger, Autotransporter, Baumaschinentransporter oder spezielle Transportlösungen – RESPO Anhänger sind auf Langlebigkeit und Sicherheit ausgelegt.

Vertrauen Sie auf die Kompetenz der **MS Solutions GmbH** und RESPO für einen sicheren und komfortablen Transport, der Ihren professionellen wie privaten Ansprüchen gerecht wird.

Entdecken Sie jetzt unsere RESPO Anhänger – perfekt für den vielseitigen Einsatz!

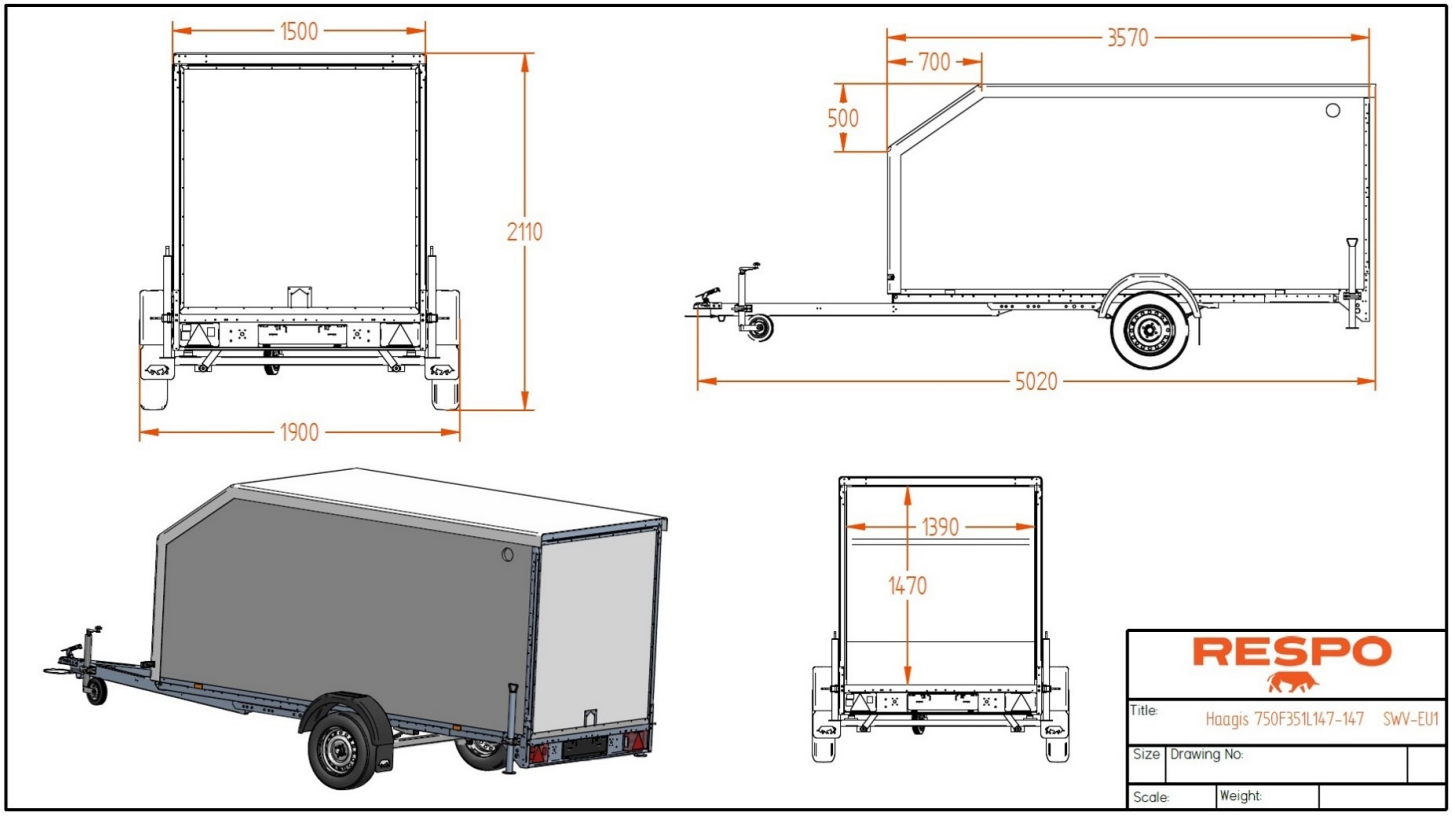

Respo Kofferanhänger 750F351L147 Standard

Extrem langlebiger und wetterfester Kofferanhänger, die Wände bestehen aus 25-mm-Sandwichplatten. Die Metallkomponenten bestehen aus Magnelis®-beschichtetem verzinktem Blech, das dreimal korrosionsbeständiger ist als standardmäßiges HDG-beschichtetes Blech. Starke 4-Blatt-Blattfedern, Stoßdämpfer, wasserdichte Naben sorgen für beste Fahreigenschaften und eine lange Lebensdauer.

https://www.youtube.com/watch?v=1H4fkoDc4yA&t=5s

1

RESPO KOFFERANHÄNGER 750F351L147 STANDARD/NACH OBEN

TECHNSICHE DATEN

- Innenmaße:3.50×1.44 m
- Internes Hoch:1.47 m
- Außenmaße:5.05×1.92 m
- Gesamthöhe:2.08 m
- Achsen Typ: Blattfeder

- Rahmen: Feuerverzinkter Stahl
- Fußboden: Wasserdichtes Sperrholz
- Brutto Gewicht:750 kg
- Leermasse:411 kg
- Nutzlast:339 kg
- Elektrik:7 polig
- Reifen:155R13

STANDARDAUSSTATTUNG

- Stützrad + Klemme, Vollrad
- Vorderseite und Dachoberseite sind aus einem Stück
- Wetterfeste 25 mm Sandwich-Seitenwände
- LED Innenbeleuchtung
- Wasserdichte LED-Frontleuchten
- Zurr-Ösen 8-tlg
- Bodenstütze hinten 2 Stück
- Kotflügel aus Plastik
- Räder mit M + S-Reifen
- Blattfederachse

RESPO KOFFERANHÄNGER 750F351L147 STANDARD/RAMPE

TECHNISCHE DATEN

- Innenmaße:3.50×1.44 m
- Internes Hoch:1.47 m
- Außenmaße:5.05×1.92 m
- Gesamthöhe:2.06 m
- Achsen Typ:Blattfeder
- Rahmen:Feuerverzinkter Stahl
- Fußboden:Wasserdichtes Sperrholz
- Brutto Gewicht:750 kg
- Leermasse:423 kg
- Nutzlast:327 kg
- Elektrik:7 polig
- Reifen:155R13

STANDARDAUSSTATTUNG

- Stützrad + Klemme, Vollrad
- Vorderseite und Dachoberseite sind aus einem Stück
- Wetterfeste 25 mm Sandwich-Seitenwände
- LED Innenbeleuchtung
- Wasserdichte LED-Frontleuchten
- Zurr-Ösen 8-tlg
- Bodenstütze hinten 2 Stück
- Kunststoffkotflügel
- Räder mit M + S-Reifen
- Blattfederachse

RESPO KOFFERANHÄNGER 750F351L147 STANDARD/DOPPELTÜR

TECHNISCHE DATEN

- Innenmaße:3.50×1.44 m
- Internes Hoch:1.47 m
- Außenmaße:5.05×1.92 m
- Gesamthöhe:2.06 m
- Achsen Typ:Blattfeder
- Rahmen:Feuerverzinkter Stahl
- Fußboden:Wasserdichtes Sperrholz
- Brutto Gewicht:750 kg
- Leermasse:411 kg
- Nutzlast:339 kg
- Elektrik:7 polig
- Reifen:155R13

STANDARDAUSSTATTUNG

- Stützrad + Klemme, Vollrad
- Vorderseite und Dachoberseite sind aus einem Stück
- Wetterfeste 25 mm Sandwich-Seitenwände
- LED Innenbeleuchtung
- Wasserdichte LED-Frontleuchten

- Zurr-Ösen 8-tlg
- Bodenstütze hinten 2 Stück
- Kotflügel aus Plastik
- Räder mit M + S-Reifen
- Blattfederachse