RESPO SPEZIALANHÄNGER 2000S252T125 (7547) BAUMASCHINENANHÄNGER

~~5.199,00 €~~ Ursprünglicher Preis war: 5.199,00 €3.999,00 €Aktueller Preis ist: 3.999,00 €.

Eine ideale Lösung für die Bereitstellung einer mobilen Energiequelle für Objekte oder Veranstaltungen im Freien. Der für den Transport des Generators entwickelte Anhänger ruht auf einem extrem starken und langlebigen verzinkten Schweißrahmen. Die hochwertige Doppeltorsionsfederung ist zuverlässig und sorgt auch unter schwierigen Bedingungen für mehr Stabilität.

Artikelnummer: 55119
Kategorien: Spezialanhänger

BESCHREIBUNG

RESPO Anhänger – Qualität und Innovation aus Nordeuropa

Die **MS Solutions GmbH** mit ihrer Sparte www.nutzfahrzeuge.austria.at bietet Ihnen in Zusammenarbeit mit RESPO hochwertige Transportlösungen für eine Vielzahl von Einsatzbereichen an. RESPO, einer der führenden Anhängerhersteller Nordeuropas, steht für robuste Bauweise, innovative Technik und höchste Qualitätsstandards. Egal, ob Kastenanhänger, Autotransporter, Baumaschinentransporter oder spezielle Transportlösungen – RESPO Anhänger sind auf Langlebigkeit und Sicherheit ausgelegt.

Vertrauen Sie auf die Kompetenz der **MS Solutions GmbH** und RESPO für einen sicheren und komfortablen Transport, der Ihren professionellen wie privaten Ansprüchen gerecht wird.

Entdecken Sie jetzt unsere RESPO Anhänger – perfekt für den vielseitigen Einsatz!

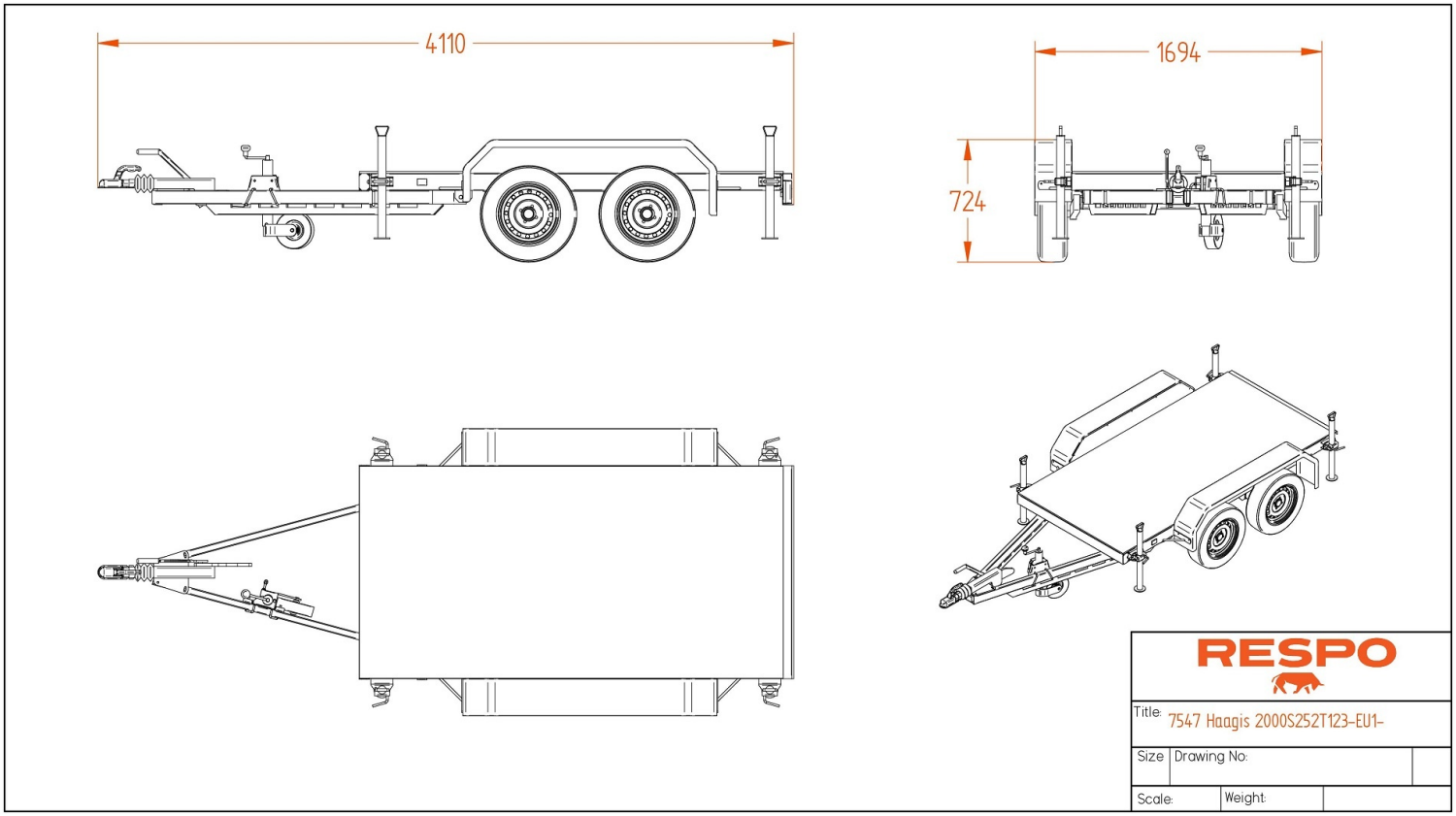

Respo Spezialanhänger 2000S252T125 Baumaschinenanhänger

Eine ideale Lösung für die Bereitstellung einer mobilen Energiequelle für Objekte oder Veranstaltungen im Freien. Der für den Transport des Generators entwickelte Anhänger ruht auf einem extrem starken und langlebigen verzinkten Schweißrahmen. Die hochwertige Doppeltorsionsfederung ist zuverlässig und sorgt auch unter schwierigen Bedingungen für mehr Stabilität.

TECHNISCHE DATEN

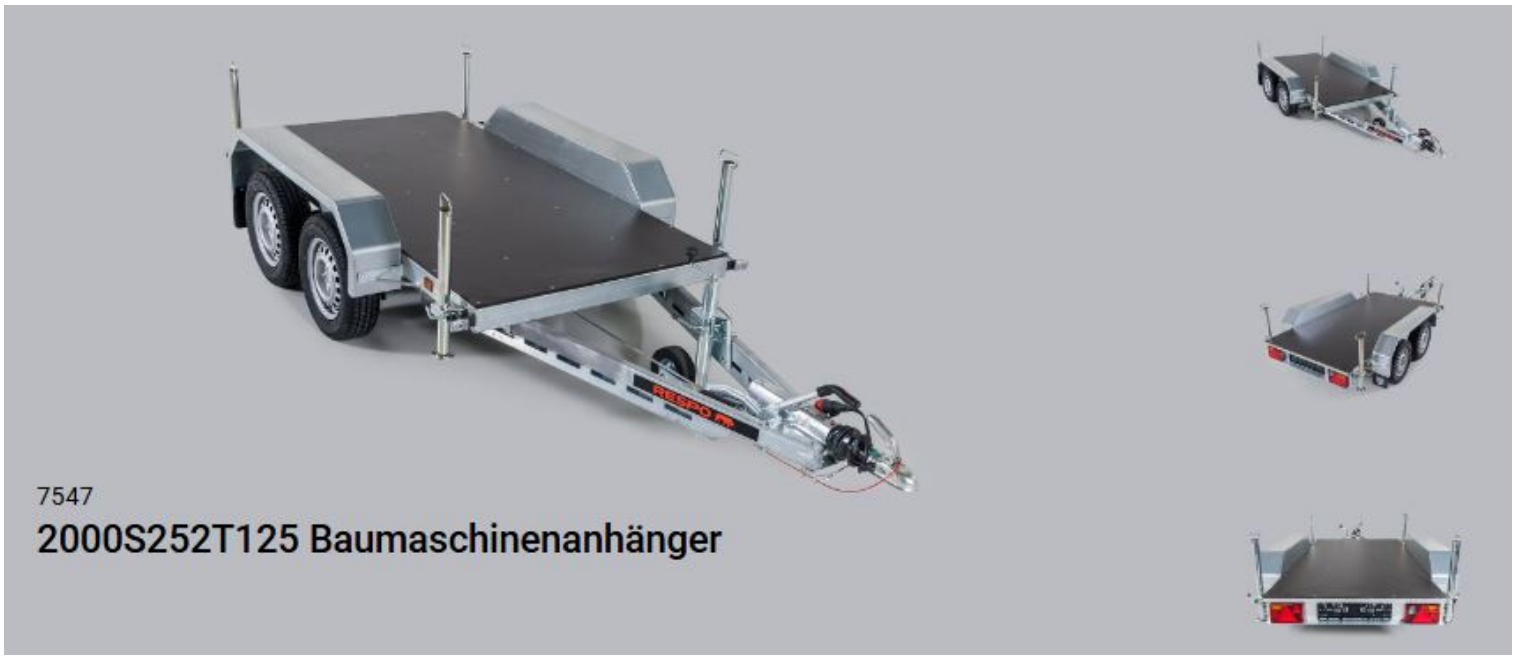

- Innenmaße:2.50×1.25 m
- Außenmaße:4.19×1.69 m
- Achsen Typ:2x Torsioon
- Rahmen: Rahmen ist feuerverzinkt geschweißt
- Fußboden: Wasserdichtes Sperrholz
- Brutto Gewicht:2000 kg
- Leermasse:401 kg
- Nutzlast:1599 kg
- Bremse: Ja
- Elektrik:13 polig

- Reifen:155R13

STANDARDAUSSTATTUNG

- Stützrad + Klemme, Vollrad
- Wasserdichte LED-Frontleuchten
- Seitenstütze, 4 St.
- Vollmetallstufe auf Kotflügeln
- Räder mit M + S-Reifen