RESPO SPEZIALANHÄNGER 2700S442T210 KABELTROMMELANHÄNGER (5866)

0,00 €

Artikelnummer: 19854
Kategorien: Spezialanhänger

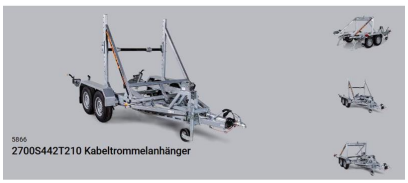

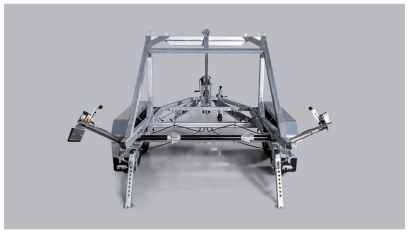

BESCHREIBUNG

RESPO Anhänger – Qualität und Innovation aus Nordeuropa

Die **MS Solutions GmbH** mit ihrer Sparte www.nutzfahrzeuge.austria.at bietet Ihnen in Zusammenarbeit mit RESPO hochwertige Transportlösungen für eine Vielzahl von Einsatzbereichen an. RESPO, einer der führenden Anhängerhersteller Nordeuropas, steht für robuste Bauweise, innovative Technik und höchste Qualitätsstandards. Egal, ob Kastenanhänger, Autotransporter, Baumaschinentransporter oder spezielle Transportlösungen – RESPO Anhänger sind auf Langlebigkeit und Sicherheit ausgelegt.

Vertrauen Sie auf die Kompetenz der **MS Solutions GmbH** und RESPO für einen sicheren und komfortablen Transport, der Ihren professionellen wie privaten Ansprüchen gerecht wird.

Entdecken Sie jetzt unsere RESPO Anhänger – perfekt für den vielseitigen Einsatz!

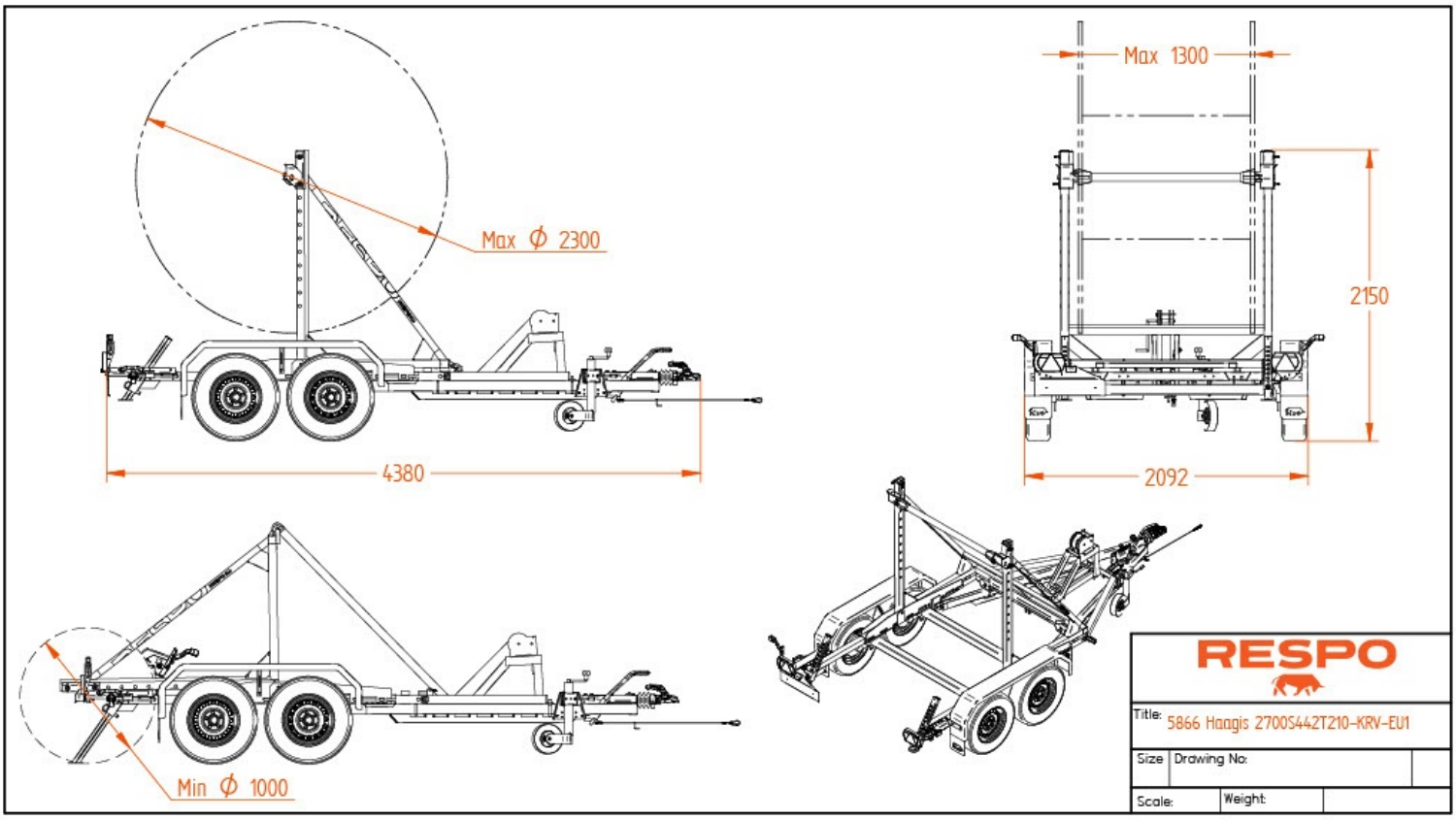

TECHNISCHE DATEN

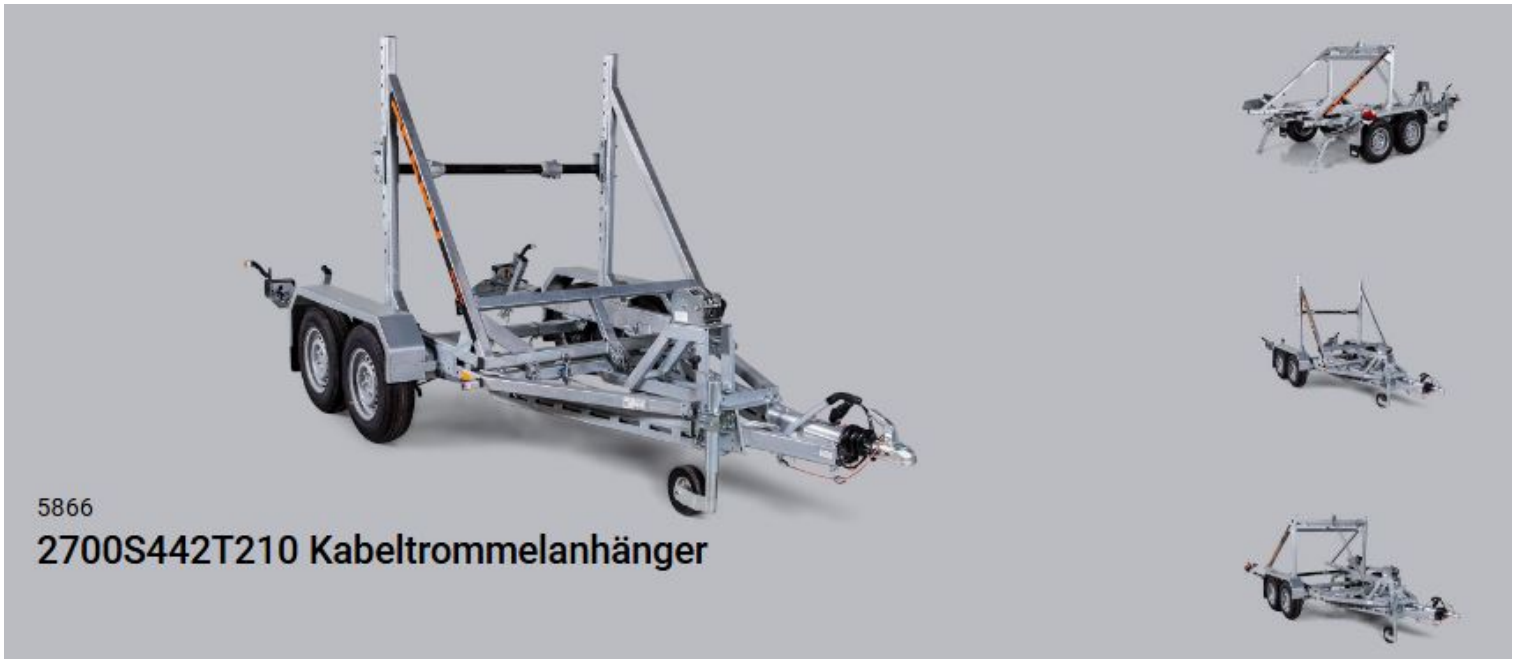

- Außenmaße:4.40×2.10 m
- Gesamthöhe:2.16 m
- Achsen Typ:2x Torsioon
- Rahmen: Rahmen ist feuerverzinkt geschweißt
- Brutto Gewicht:2700 kg
- Leermasse:580 kg
- Nutzlast:2120 kg
- Kippbar:Ja
- Bremse:Ja
- Elektrik:13 polig
- Reifen:185R14C

STANDARDAUSSTATTUNG

- Stützrad + Klemme, Vollrad
- Wasserdichte LED-Frontleuchten

- Wasserdichte LED-Rückleuchten Marker
- 2 Stück Eckstützbeine
- Winde 2500kg, mit Riemen
- Kipprahmen für Kabeltrommel
- Vollmetallstufe auf Kotflügeln
- Seitliche Schritte
- Räder mit M + S-Reifen