TELESKOP-DAVIT

1.999,00 €

Artikelnummer: 92127
Kategorien: Davit & Gangway

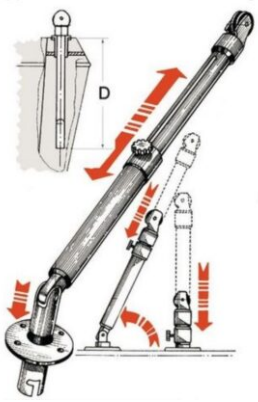

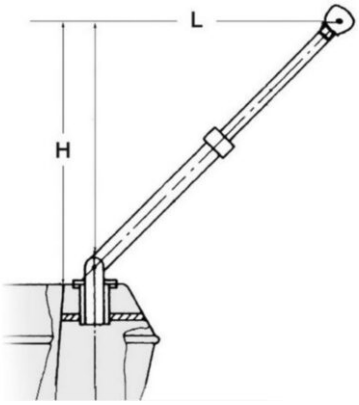

BESCHREIBUNG

Teleskop-Davit

Aus Eloxal, Universalmodell. Doppelblock mit Unterbügel, sowohl für Gangway als auch für Tender geeignet. Zwei Arbeitspositionen: in Achse zum Boot (hängendes Beiboot) oder um 20° nach innen geneigt (hängende Gangway). Das Ausziehteil B) kann in verschiedene Positionen eingestellt werden. Dies gestattet eine optimale auf die jeweilige Beibootbreite angepasste Längenregulierung.

TECHNISCHE DATEN

- Tragfähigkeit: 180 kg, paarweise
- Befestigungsplatte: Ø 160 mm
- Einbauloch: Ø 112 mm
- Teleskoprohr: (A/B) Ø 73/80 mm
- Höhe: 1.020 mm
- Ausladung: (L) 1.100 mm
- Tiefe: (D) 912 mm in Ruhestellung
- Rohren: Ø 73 + 80 mm