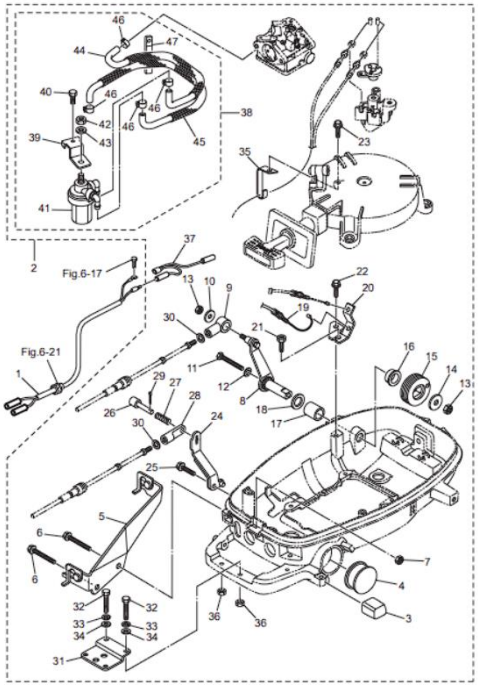

UMBAUSATZ FÜR TOHATSU, MARINER & MERCURY

~~699,00 €~~ Ursprünglicher Preis war: 699,00 €499,00 €Aktueller Preis ist: 499,00 €.

Umbausatz, um einen Pinnengesteuerten Motor auf Fernlenkung umzubauen.

Artikelnummer: 12996
Kategorien: Sonstiger Motorenzubehör, Tohatsu

BESCHREIBUNG

Umbausatz für Tohatsu, Mariner & Mercury

Umbausatz für den Umbau von einem Pinnen gesteuerten Motor auf einen Fernlenkungsmotor. Sie benötigen außerdem noch unter anderem Gas und Schaltseil, Fernschaltung sowie Lenkrad, Lenkgetriebe und Lenkseil. Gerne beraten wir Sie darüber oder Sie bestellen dies direkt in unserem Onlineshop.