WAVERIDER SITZHALTERUNG MIT STLOSSDÄMPFER, DREHBAREM KOPF UND EXTERNEM SOCKEL

109,90 € – 119,90 €

Höhenverstellbar durch Gasfeder. Mit integriertem Stoßdämpfer (Shock Absorber), um Stöße während der Fahrt abzudämpfen. Ausziehbar aus Sockel Ø 228 mm. Rohre aus Eloxal. Kopf aus Nylon/Glasfaser mit Universallochung.

Artikelnummer: 12175
Kategorien: Bootssitze & Zubehör

VARIATIONEN

Bild	Artikelnummer	Preis	Stock Status	Stock Quantity	Beschreibung	Ausführung
	12175-01	~~131,00 €~~ Ursprünglicher Preis war: 131,00 €119,90 €Aktueller Preis ist: 119,90 €.	Lieferzeit 2-3 Tage			Höhe: 580/710 mm
	12175-02	~~119,90 €~~ Ursprünglicher Preis war: 119,90 €109,90 €Aktueller Preis ist: 109,90 €.	Lieferzeit 2-3 Tage			Höhe: 500/630 mm

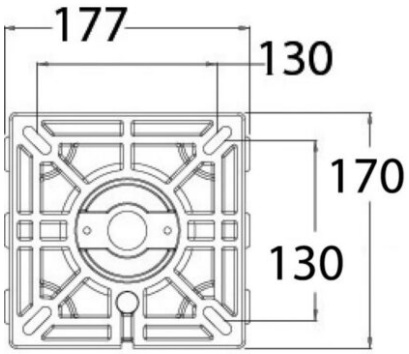
177
130
170
130

BESCHREIBUNG

Waverider Sitzhalterung mit Stloßdämpfer, drehbarem Kopf und externem Sockel

Höhenverstellbar durch Gasfeder. Mit integriertem Stoßdämpfer (Shock Absorber), um Stöße während der Fahrt abzudämpfen. Ausziehbar aus Sockel Ø 228 mm. Rohre aus Eloxal. Kopf aus Nylon/Glasfaser mit Universallochung.

1

TECHNISCHE DATEN

Ausführung

HÖHE: 500/630 mm
Ø ROHR: 75/65 mm

HÖHE: 580/710 mm
Ø ROHR: 75/65 mm